叠加型先导单向阀 TGMPC-7，50 系列

Pilot operated check modules

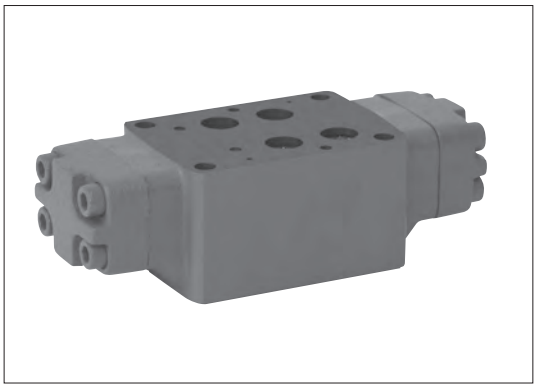

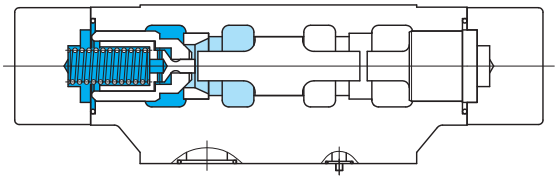

液压图形符号

TGMPC-7-DAB ＊

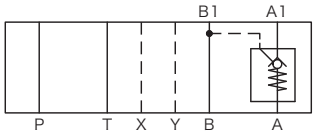

TGMPC-7-DBA ＊

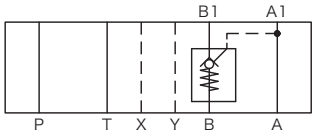

TGMPC-7-DAB ＊ -DBA ＊

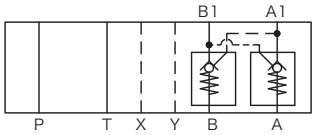

型号

TGMPC-7-DAB＊-(DBA＊)-50

[1] [2] [3] [4] [5] [6] [7] [8] [9]

[1] 先导单向阀

[2] 安装面尺寸
7：ISO 4401-AD-07-4-A

[3] 减压功能
D：带减压功能

[4] 控制油路
AB：通过 B 油路先导压力控制 A 油路单向阀
BA：通过 A 油路先导压力控制 B 油路单向阀

[5] 开启压力
M：0.2 MPa
N：0.5 MPa

[6] 减压功能
D：带减压功能

[7] 控制油路
BA：通过 A 油路先导压力控制 B 油路单向阀

（[5]～[7]）适用于双型单向阀

[8] 开启压力
参照[5]项

[9] 设计编号

规格

- ●最高使用压力…… 21 MPa
- ●最大流量…… 300 L/min
- ●活塞・阀座的面积比…… 14：1

特性曲线图（32mm²/s，40℃时）（代表性示例）

■压力下降特性

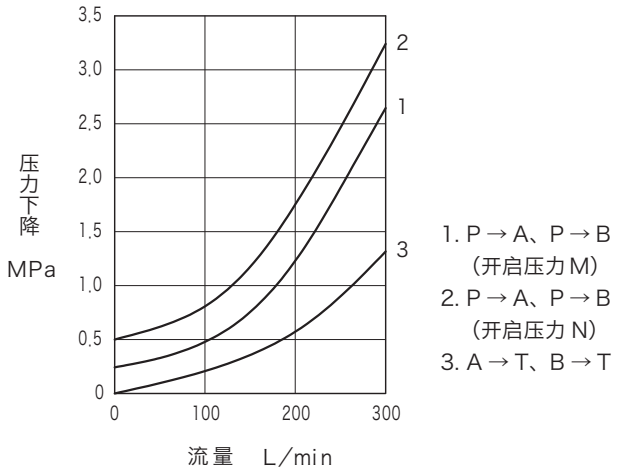

■最低先导压力特性

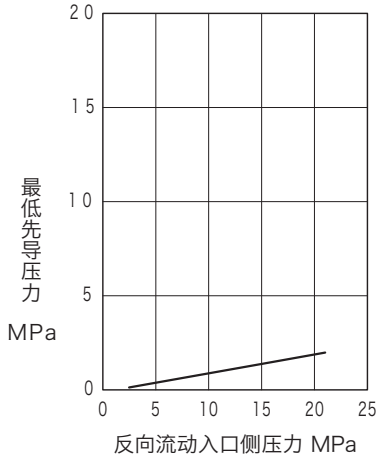

外形尺寸

TGMPC－7－DAB＊－DBA＊－50　质量：7.0kg
TGMPC－7－DAB＊－50
TGMPC－7－DBA＊－50

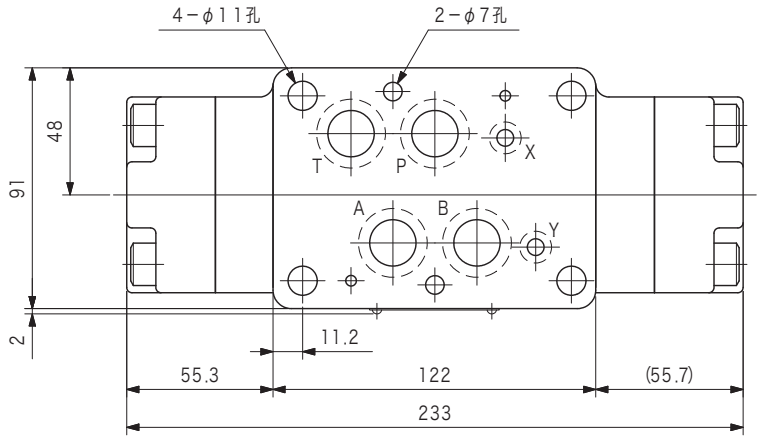

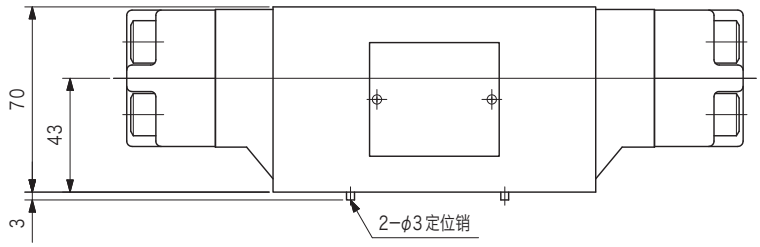

内部结构

TGMPC－7－DAB＊－50

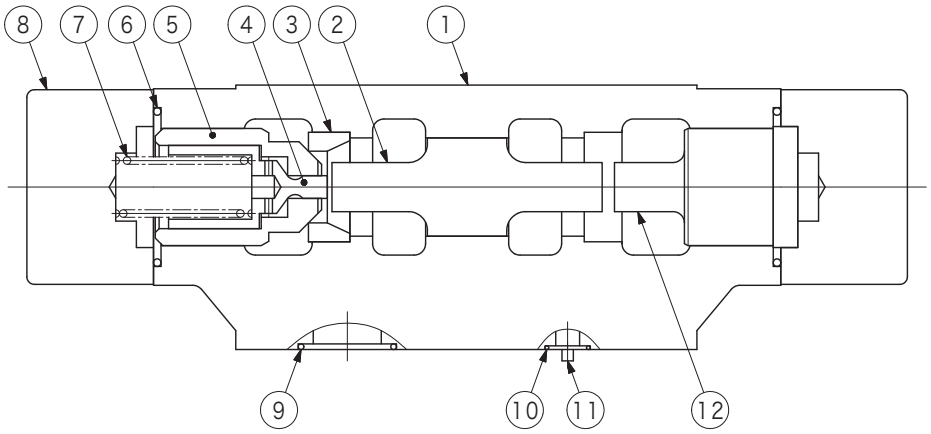

序号	名称	零件编号	标准	数量
6	O型圈	007912719	AS568-127 (NBR, Hs90)	2
9	O型圈	007911819	AS568-118 (NBR, Hs90)	4
10	O型圈	007901319	AS568-013 (NBR, Hs90)	2