叠加型带单向功能顺序阀，平衡阀 TGMRC-5，50 系列

Pressure sequence/counterbalance modules

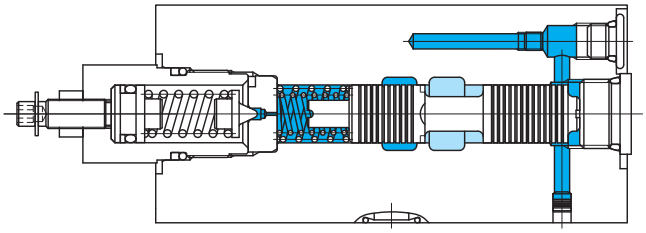

液压图形符号

TGMRC-5-AX

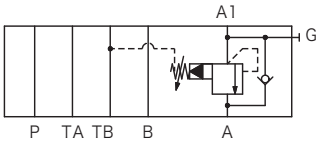

TGMRC-5-AX-*W-E

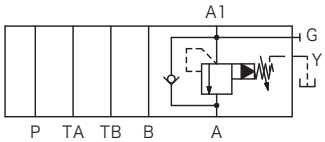

TGMRC-5-AY

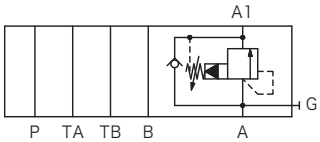

TGMRC-5-BX

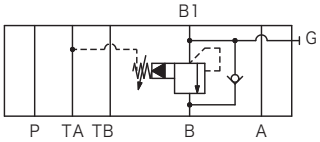

TGMRC-5-BX-*W-E

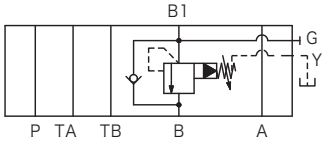

TGMRC-5-BY

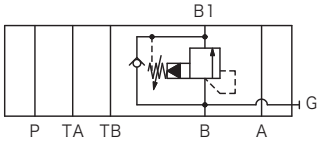

型号

(F3)-TGMRC-5-**-*W-(E)-G-50

1 | 2 | 3 4 5 6 7 | 8 | 9 | 10

1 适用液压油
无记号：石油类液压油、水・乙二醇类液压油
F3：磷酸酯类液压油

2 带单向功能顺序阀，平衡阀

3 安装面尺寸
5：ISO 4401-05

4 控制端口
A：A 端口
B：B 端口

5 控制方向
X：传动器前的压力控制（顺序阀）
Y：传动器后的压力控制（平衡阀）

6 压力调节范围
A：（0.5）～5MPa
B：（0.5）～10MPa
F：（0.5）～20MPa
G：（0.5）～31.5MPa
（最低压力因流量的不同而有差异。请参照特性曲线图。）

7 调节部形状
W：内六角调节螺钉型
H：旋钮型

8 泄油
无记号：向阀内部泄漏（内部泄油型）
E：外部泄油型（平衡阀除外）

9 配管连接口形状
适用于压力表接口（G）及外部泄油端口（Y）
G：G1/8 O 型圈密封（适用于全部机型）

10 设计编号

规格

●最高使用压力……31.5MPa
●最大流量……120L/min

●最大先导流量（※1）……500cm³/min
●最大泄漏量（※2）……200cm³/min
条件：
（※1）设定压力 31.5MPa（20mm²/s，50℃）
（※2）设定压力 31.5MPa、一次压力 25MPa 时（20mm²/s，50℃）

特性曲线图（20mm²/s，50℃时）（代表性示例）

■压力下降特性

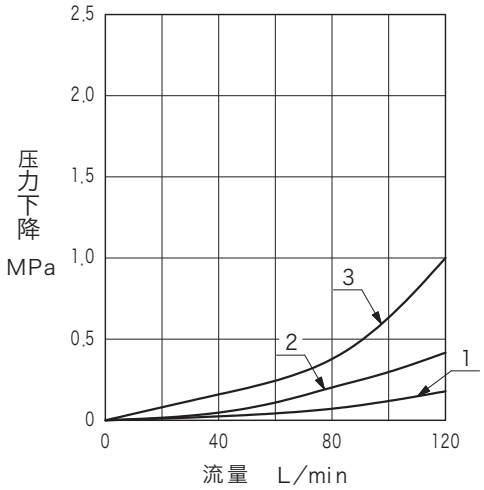

●曲线编号

型号	端口			
	P	T	A	B
TGMRC-5-AX TGMRC-5-AY	1	2	—	3
TGMRC-5-BX TGMRC-5-BY	1	2	3	—

G
27-2
叠加阀

外形尺寸

TGMRC－5－AX－*W－(E)－G－50（顺序阀）　质量: 3.5 kg

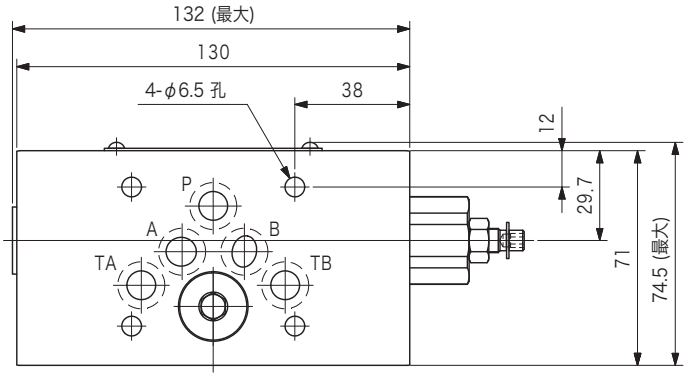

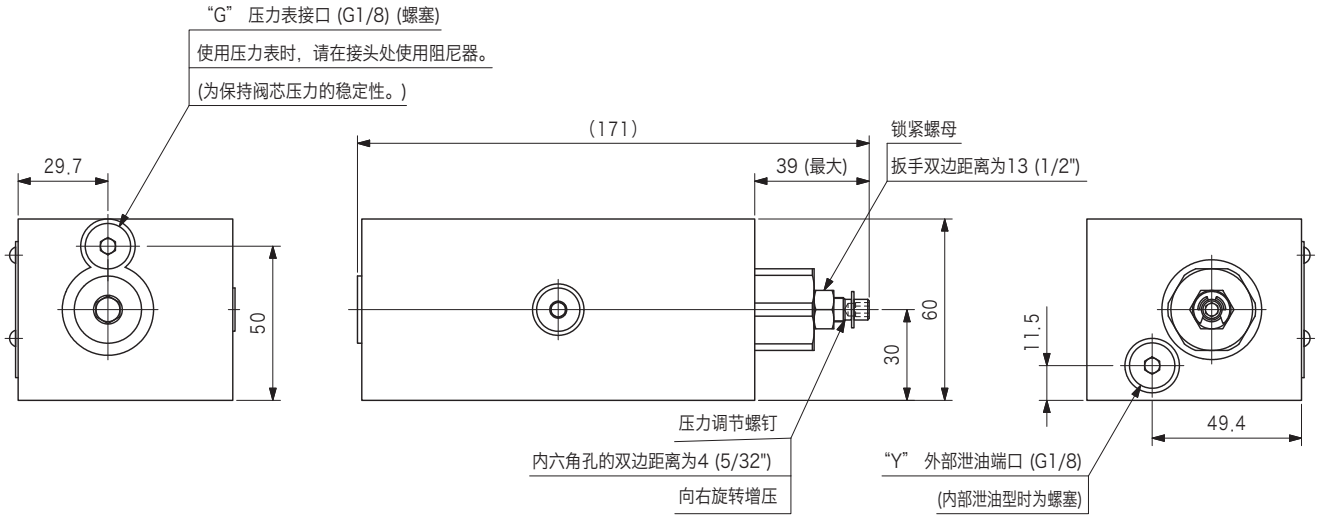

外形尺寸

TGMRC－5－BX－*W－(E)－G－50 (顺序阀)　质量: 3.5 kg

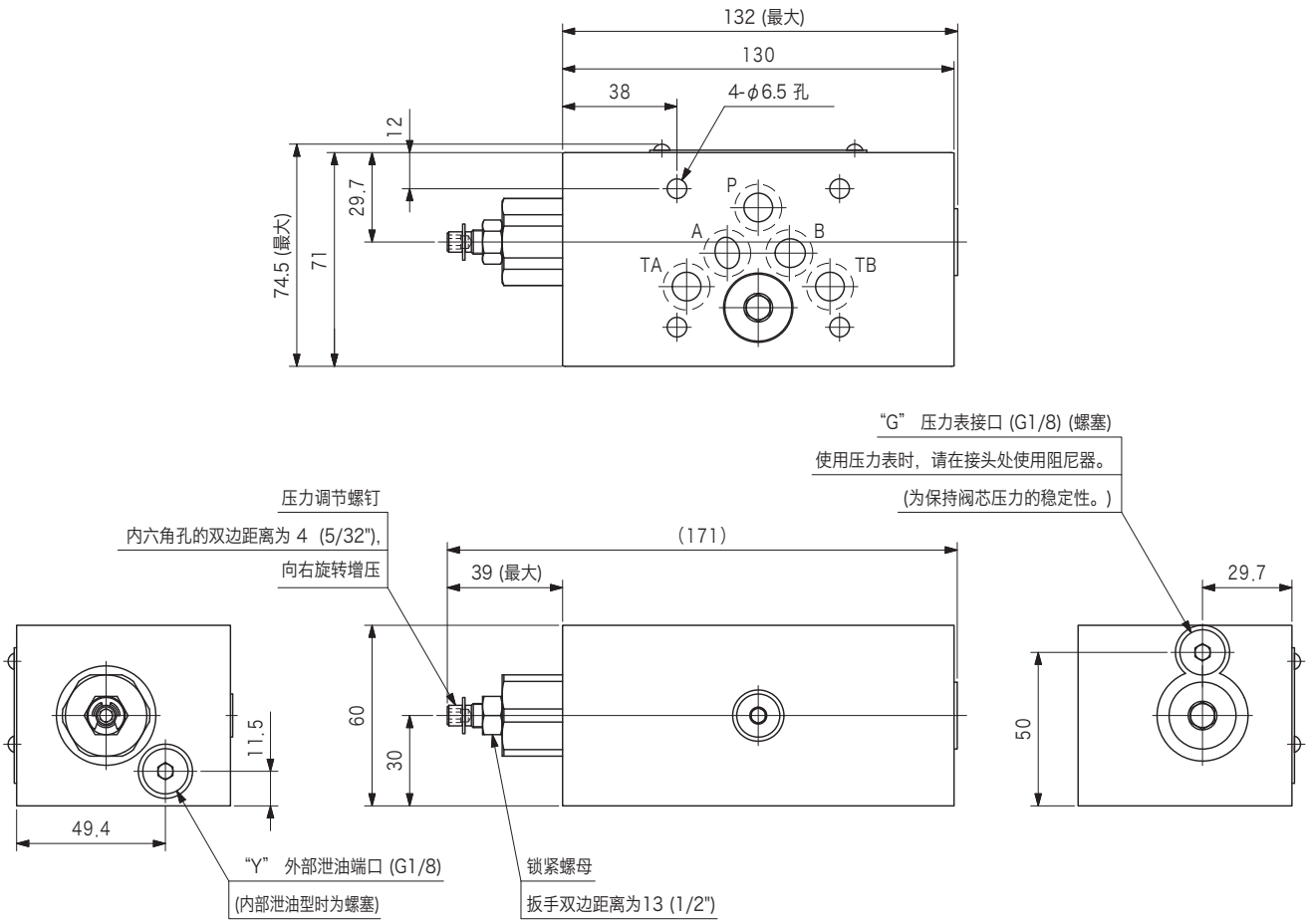

TGMRC－5－AY－*W－G－50 (平衡阀)　质量: 3.5 kg

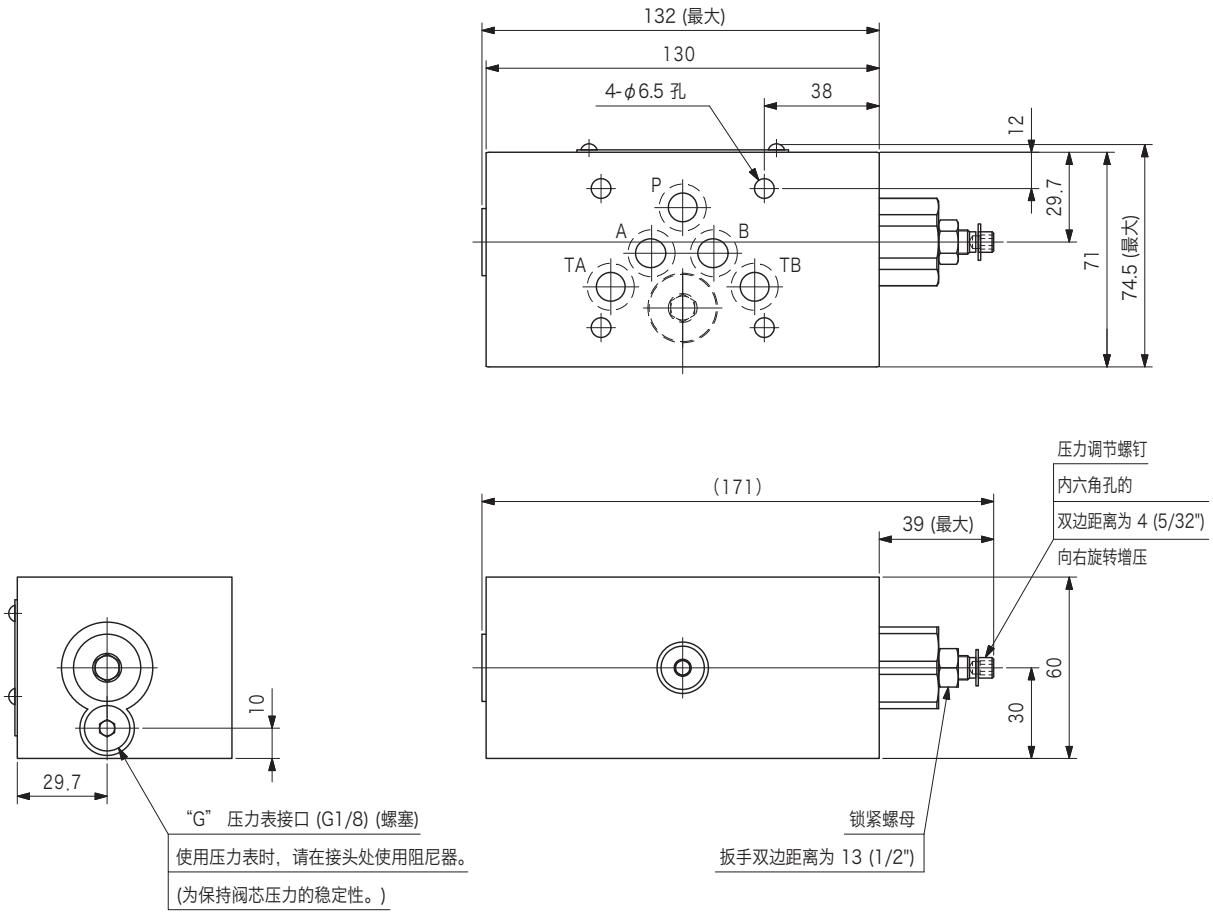

外形尺寸

TGMRC－5－BY－*W－G－50 (平衡阀)　　质量: 3.5 kg

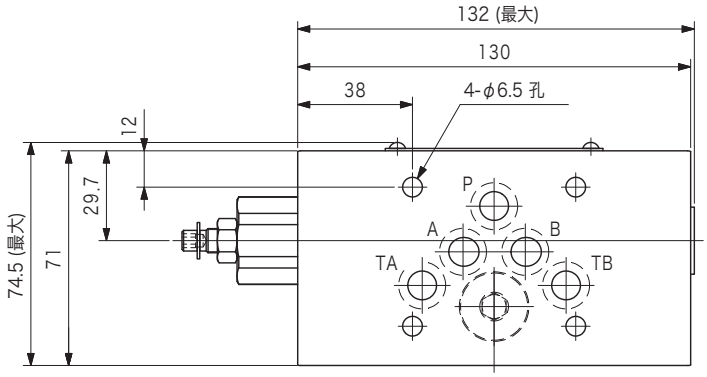

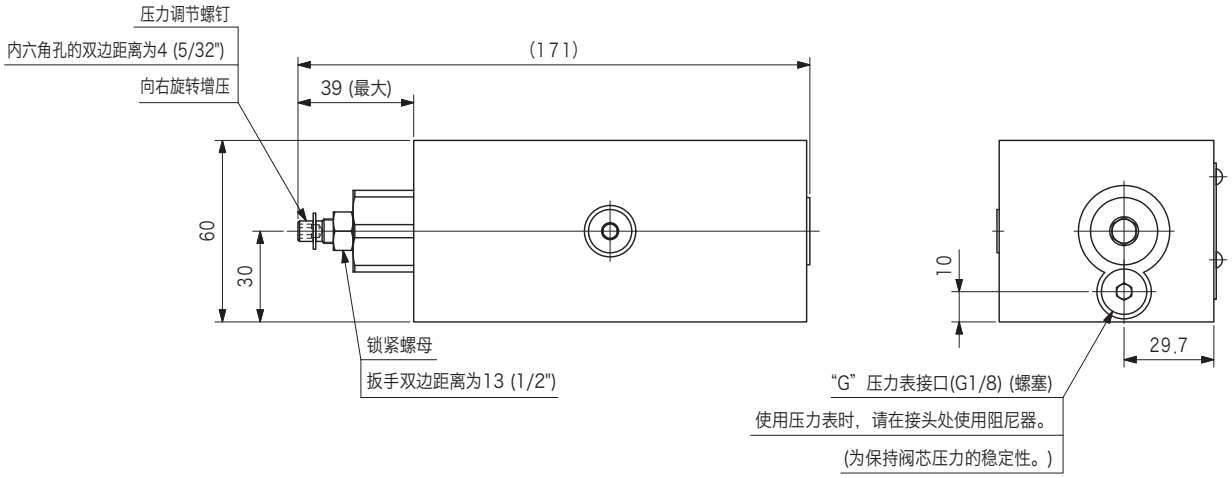

压力调节部

"H"型 质量：+0.1kg（相对于W型）

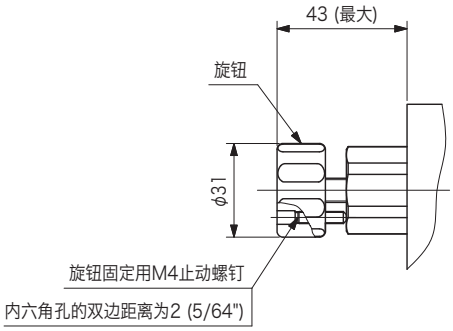

内部结构

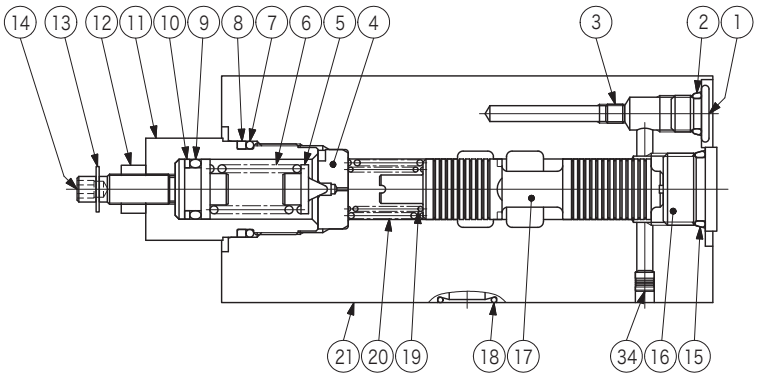

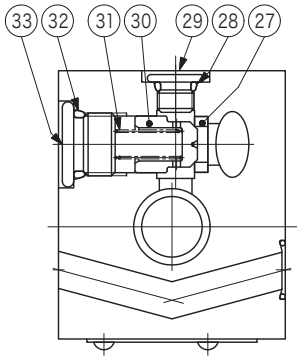

截面 Z Z

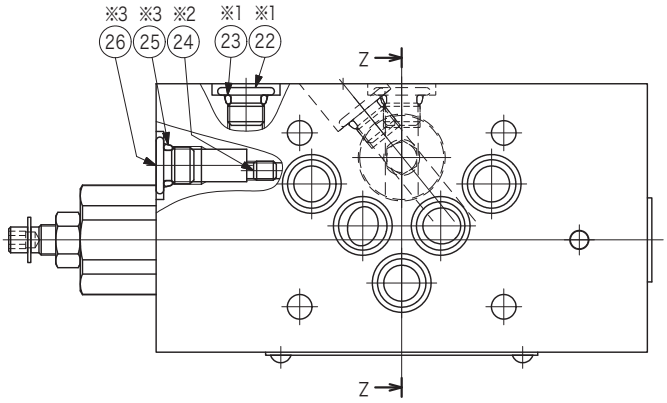

注）※1 ㉒ ㉓仅使用于顺序阀（X 型）。
※2 ㉔仅使用于顺序阀的外部泄油型（＊ X-E）。
※3 顺序阀的外部泄油型（＊ X-E）、平衡阀不使用㉕ ㉖。

序号	名称	零件编号	标准	数量
2	O型圈	008000619	JIS B 2401-1B-P8	1
7	O型圈	007911717	AS568-117 (NBR, Hs70)	1
8	保护圈	40025061	MS28774-117	1
9	O型圈	007911117	AS568-111 (NBR, Hs70)	1
10	保护圈	40025057	MS28774-111	1
15	O型圈	007990819	AS568-908 (NBR, Hs90)	1
18	O型圈	007901419	AS568-014 (NBR, Hs90)	5
23	O型圈	008000619	JIS B 2401-1B-P8	1或0
25	O型圈	008000619	JIS B 2401-1B-P8	1或0
28	O型圈	008000619	JIS B 2401-1B-P8	2
32	O型圈	008001419	JIS B 2401-1B-P14	1

⑥弹簧

符号	零件编号
A	40025063
B	40025064
F	40025065
G	40025066