叠加型顺序阀 TGMR1-5，50 系列

Pressure sequence modules

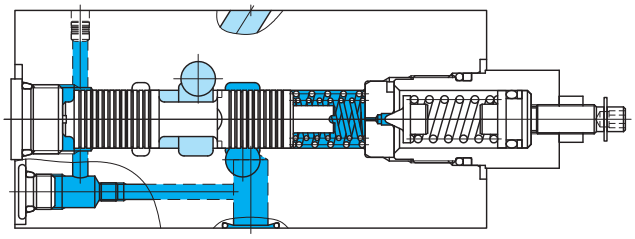

液压图形符号

TGMR1-5-PP

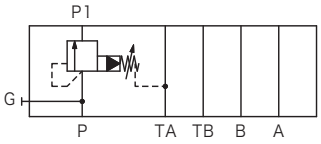

TGMR1-5-PP-*W-E

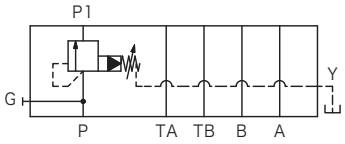

型号

(F3)-TGMR1-5-PP-*W-(E)-G-50

1　2　3　4　5　6 7　8　9　10

1　适用液压油
　无记号：石油类液压油、水・乙二醇类液压油
　F3：磷酸酯类液压油

2　顺序阀

3　安装面尺寸
　5：ISO 4401-05

4　控制端口
　P：P 端口

5　先导油路
　P：P 油路

6　压力调节范围
　A：（0.5）～5MPa
　B：（0.5）～10MPa
　F：（0.5）～20MPa
　G：（0.5）～31.5MPa
　（最低压力因流量的不同而有差异。请参照特性曲线图。）

7　调节部形状
　W：内六角调节螺钉型
　H：旋钮型

8　泄油
　无记号：阀内部 TA 油路泄油（内部泄油型）
　E：外部泄油型

9　配管连接口形状
　适用于压力表接口（G）及外部泄油端口（Y）
　G：G1/8　O 型圈密封（适用于全部机型）

10　设计编号

规格

●最高使用压力……31.5MPa
●最大流量……120L/min
●最大先导流量（※1）……500cm^3/min
●最大泄漏量（※2）……200cm^3/min
条件：
（※1）设定压力 31.5 MPa（20 mm^2/s，50℃）
（※2）设定压力 31.5 MPa、一次压力 25MPa 时（20mm^2/s，50℃）

特性曲线图（20mm²/s，50℃时）（代表性示例）

■压力下降特性

●表示各端口的压力损失。P 端口的曲线是阀芯全开时的曲线。

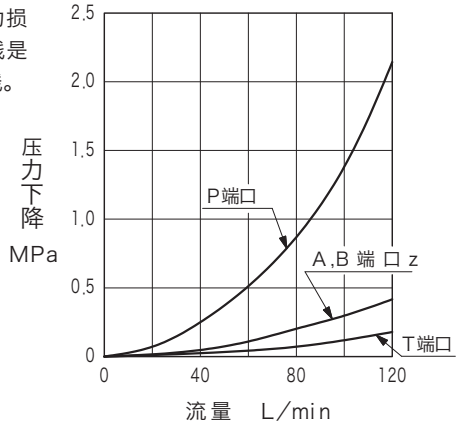

■不同流量的压力变化特性

●各压力调节范围的最大压力设定时的特性。

●“最低压力”的曲线适用于全部型号。(完全松动调节螺钉之后的状态)

●系统的特性需加算油箱油路背压或泄油油路背压（E 型）。

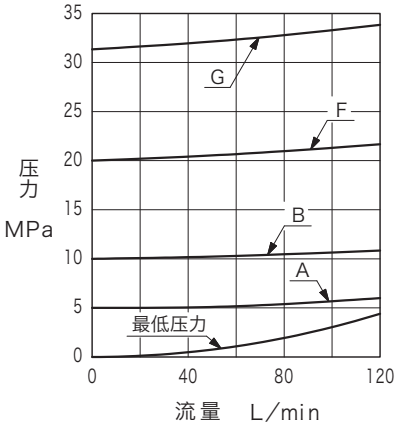

外形尺寸

TGMR1－5－PP－*W－(E)－G－50 （顺序阀） 质量: 3.5 kg

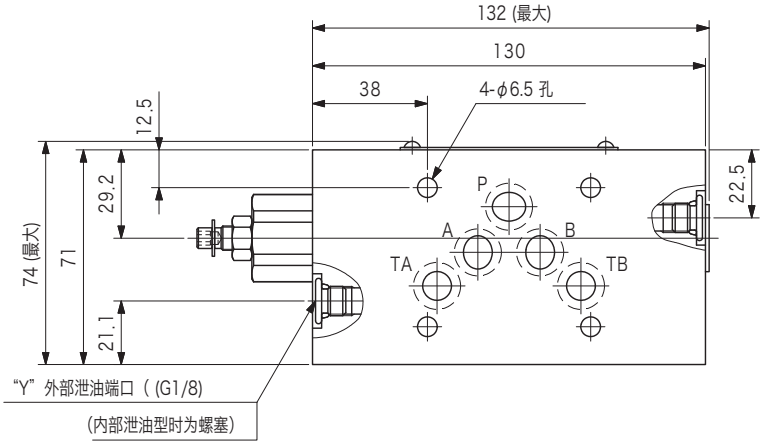

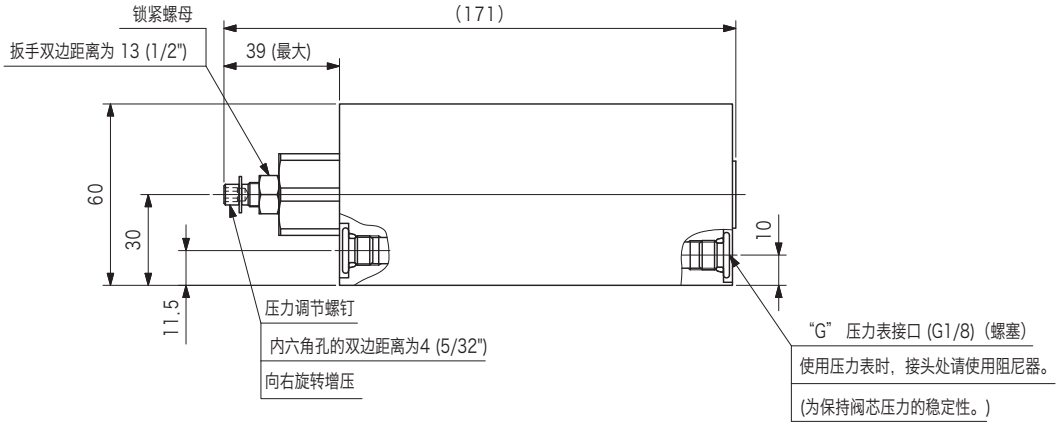

压力调节部

“H” 型质量: +0.1 kg（相对于W型）

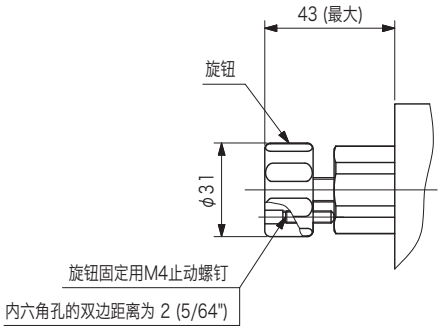

内部结构

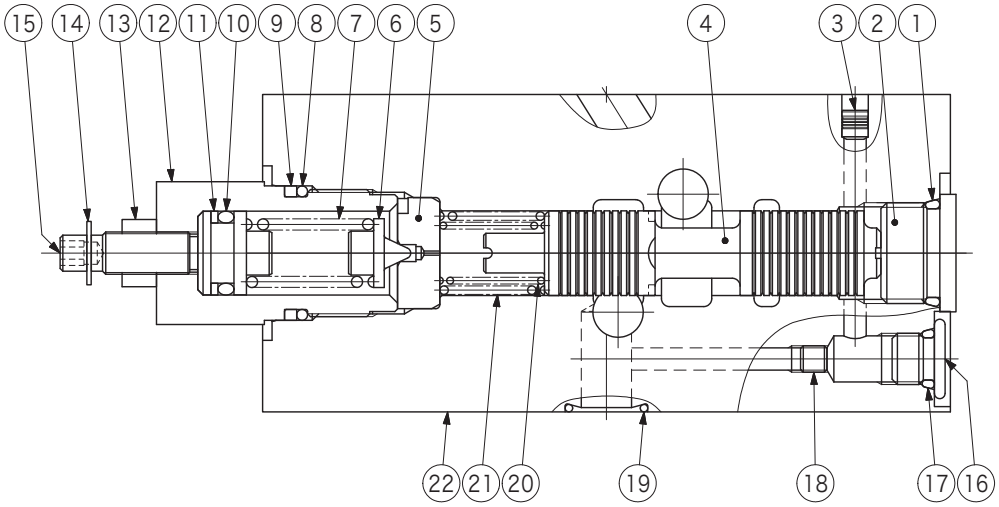

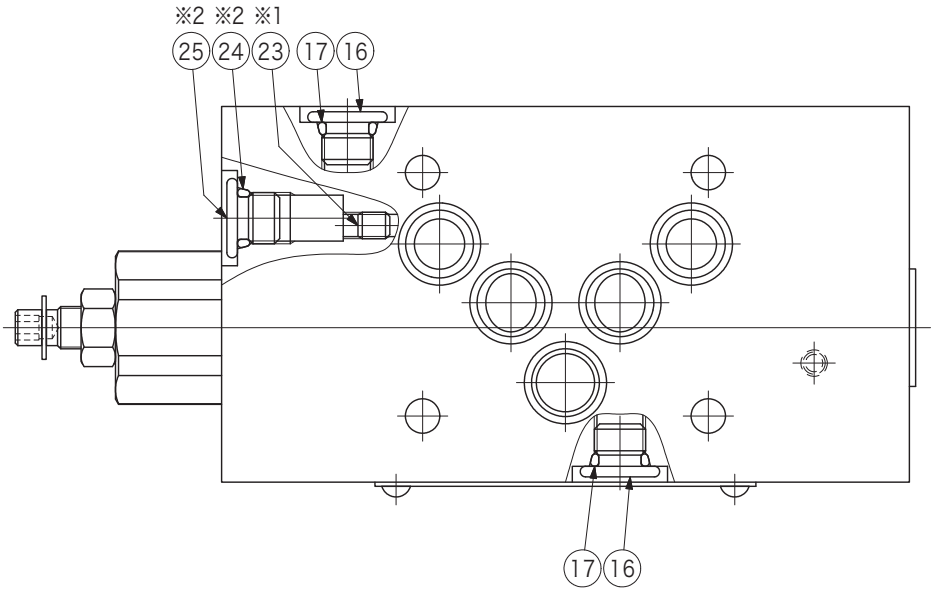

注）※1 ㉓仅使用于外部泄油型（-E）。
※2 外部泄油型（-E）不使用㉔ ㉕。

序号	名称	零件编号	标准	数量
1	O型圈	007990819	AS568-908 (NBR, Hs90)	1
8	O型圈	007911717	AS568-117 (NBR, Hs70)	1
9	保护圈	40025061	MS28774-117	1
10	O型圈	007911117	AS568-111 (NBR, Hs70)	1
11	保护圈	40025057	MS28774-111	1
17	O型圈	008000619	JIS B 2401-1B-P8	4
19	O型圈	007901419	AS568-014 (NBR, Hs90)	5
24	O型圈	008000619	JIS B 2401-1B-P8	1或0

⑦弹簧

符号	零件编号
A	40025063
B	40025064
F	40025065
G	40025066