机械 / 手动操作换向阀 DG/T ＊ M2

Mechanically or manually operated directional control valves

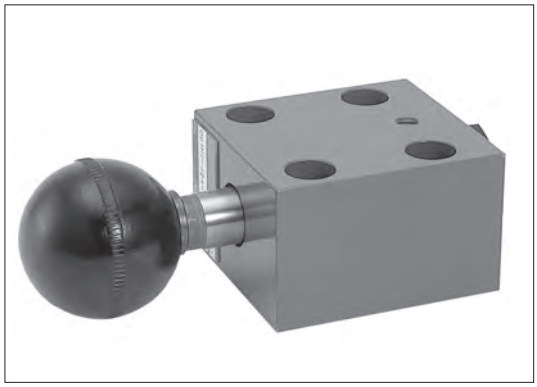

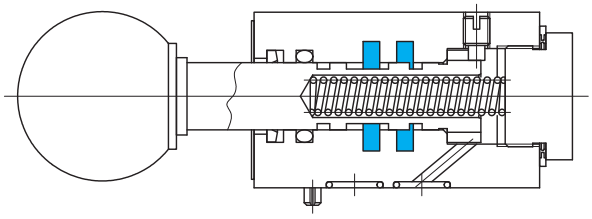

液压图形符号

基本符号		阀芯型号	外部泄油型	内部泄油型	阀芯型号	外部泄油型	内部泄油型
手动操作	D＊1M2	0	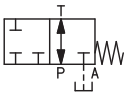	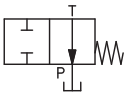	2	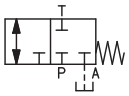	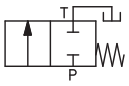
机械操作	D＊2M2	1	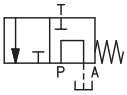		7	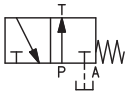	

型号

(F3)-DG2M2-40A-(T)-30-JA-(J)

1 2 3 4 5 6 7 8

1 适用液压油
无记号：石油类液压油、水 ・ 乙二醇类液压油
F3：磷酸酯类液压油

2 机械及手动操作换向阀
DG1M：手动操作（按钮式）换向阀（板式安装型）
DT1M：手动操作（按钮式）换向阀（螺纹连接型）
DG2M：机械操作换向阀（板式安装型）
DT2M：机械操作换向阀（螺纹连接型）

3 流动方向
2：2 方向阀

4 阀芯型号
参考［液压图形符号］

5 弹簧置位方式
A：弹簧偏置型

6 泄油
无记号：外部泄油型
T：内部泄油型

7 设计编号
10：DT ＊ M2
30：DG ＊ M2

8 JIS 管用锥螺纹连接
在 DT ＊ M2 时标注

规格

型号	最高使用压力 MPa	额定流量 L/min	Y端口允许背压 MPa	操作力 N	质量 kg
DG1M2	14	13. 5	0. 35	参考下图	0. 7
DT1M2					
DG2M2					
DT2M2					

特性曲线图（粘度为 20 mm²/s、比重为 0.87 时）（代表性示例）

压力下降特性

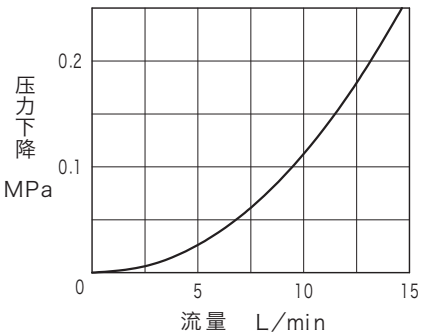

切换操作力

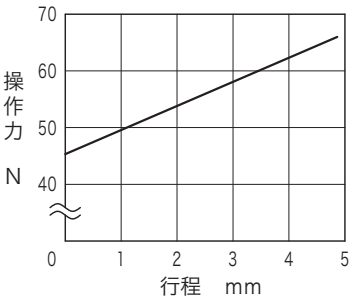

使用时的注意事项

●手动型 DG1M2，DT1M2 在手柄按压下去的状态，向右旋转 90°，则阀芯会被锁定，此时放开手柄也可保持切换状态。向左返回 90° 并放开手柄，则依靠弹簧弹力将返回偏置位置。
●机械操作型在设计凸轮结构时，请保证不要超过最大按压位置。
●可以将滚轮的方向旋转 90°。
●外部泄油型时，请从 A 端口直接配管至油箱。

安装螺栓（JIS B 1176 强度等级 12.9）

内六角螺栓		数量
公制螺纹	统一螺纹	
M6×35	1/4-20UNC×38.1	4

●安装螺栓需另外订货。
●安装螺栓的紧固扭矩：8～10 N・m

副板

阀型号		副板型号	连接口径 Rc	安装螺栓
DG*M2	侧面配管用	DGME-02-JA-20-B-J	1/4	1/4-20UNC
		DGME-03-JA-20-B-J	3/8	
		DGME-02-JA-20-R-J	1/4	M6
		DGME-03-JA-20-R-J	3/8	
	背面配管用	DGM-02-JA-20-B-J	1/4	1/4-20UNC
		DGM-03-JA-20-B-J	3/8	
		DGM-02-JA-20-R-J	1/4	M6
		DGM-03-JA-20-R-J	3/8	

●副板需另外订货。
●没有附带安装螺栓，请另外订货。
●外形尺寸的详细请参考 R6-6 页。

外形尺寸

DG2M2

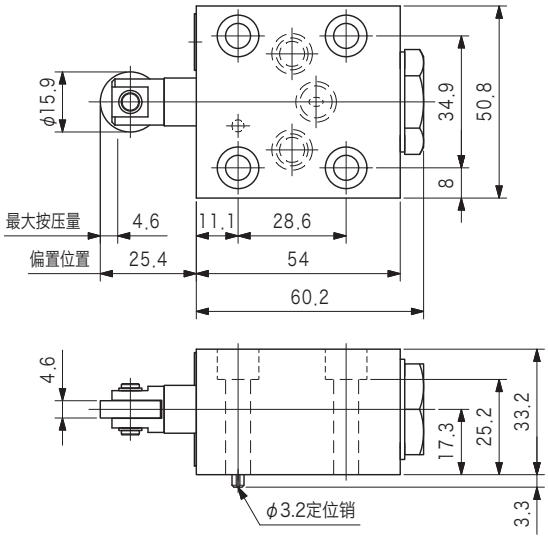

DG1M2

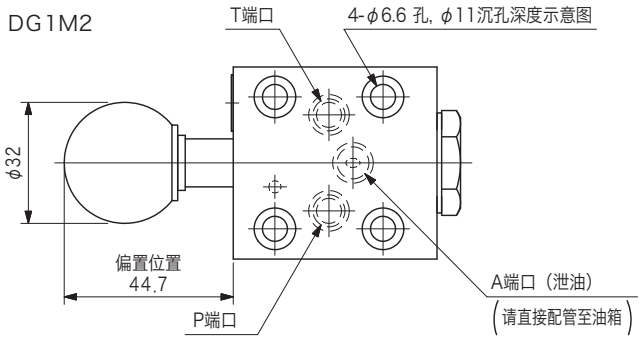

●安装面尺寸

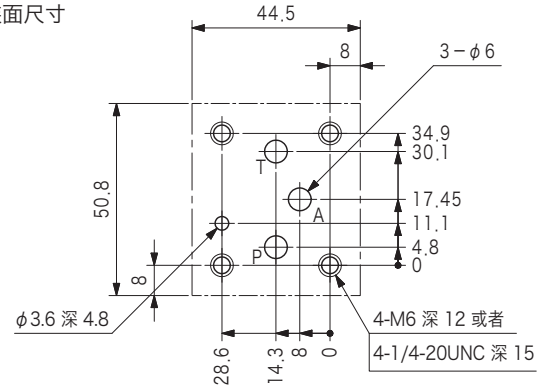

DT2M2

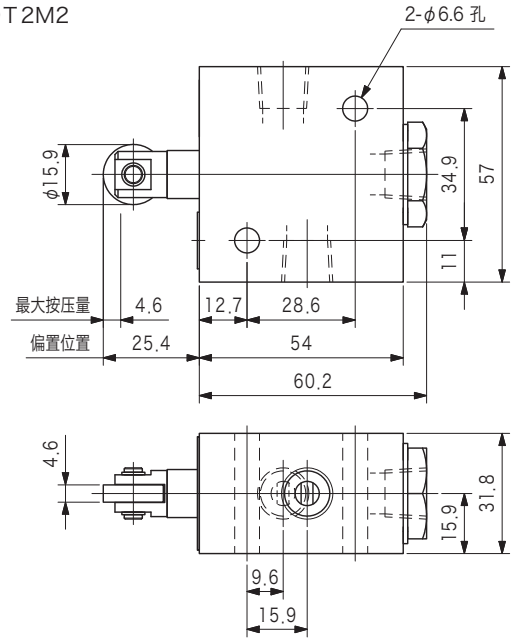

DT1M2

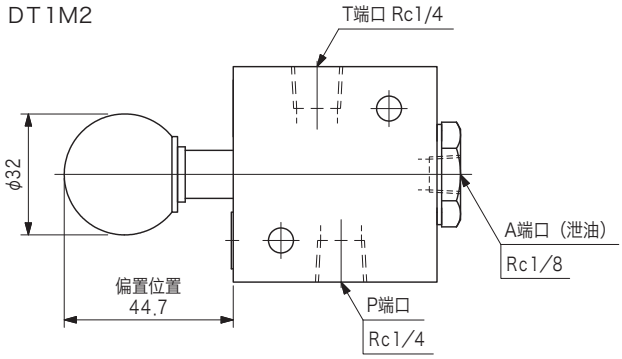

内部结构

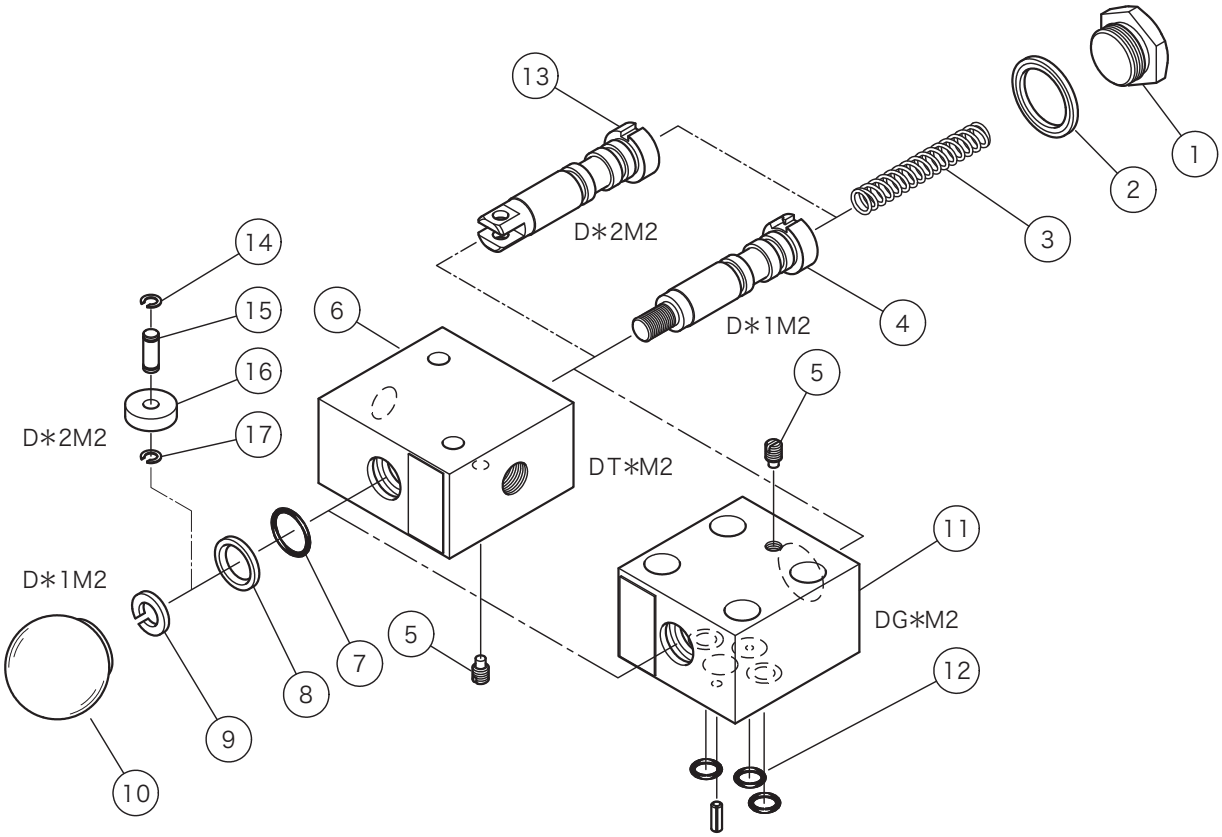

序号	名称	零件编号	标准	数量
2	密封垫圈	40017160	————————	1
7	O型圈	007911217	AS568-112 (NBR, Hs70)	1
8	防尘圈	VP530527	————————	1
12	O型圈	007901117	AS568-011 (NBR, Hs70)	3